Платформа подъемная S11

ЛМ - Левая Модель с выходом под углом 90°

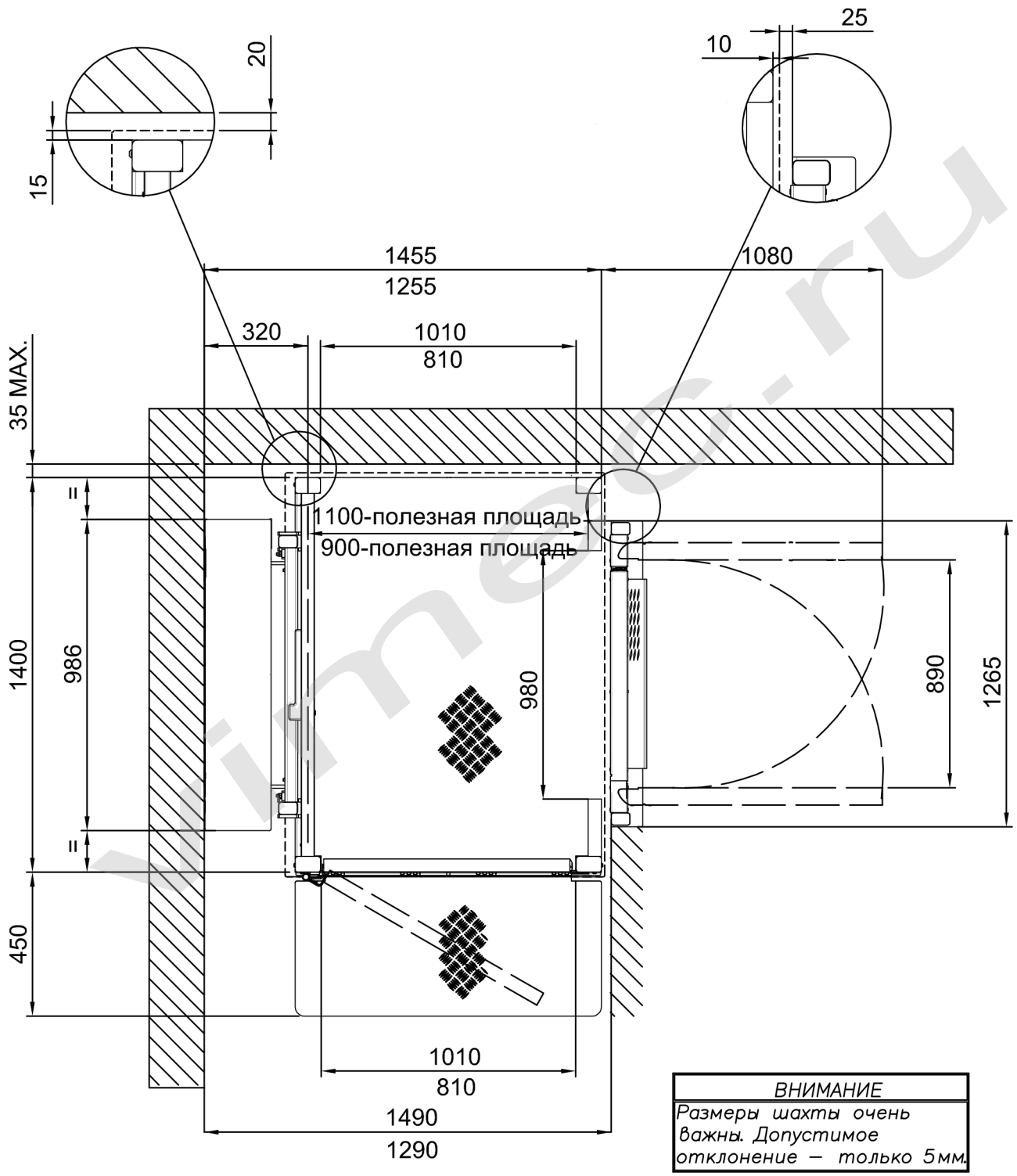

ВНИМАНИЕ

Размеры шахты очень важны. Допустимое отклонение – только 5мм.

vimec.ru

DATA	CODICE	REV.
19/01/16	8683600	E

ТЕХНИЧЕСКИЕ ХАРАКТЕРИСТИКИ

Грузоподъемность	Мощность	Напряжение линии	Вспомогательное напряжение питания	Скорость
400 [daN]	2,2 [kW]	230 AC [V–mon.]	24 [V–DC]	[2.4 m/min.]

Данные являются приблизительными и необязательными.
Компания оставляет за собой право на внесение любых изменений, которые будут признаны необходимыми.

Платформа подъемная S11

для Правой Модели - ПМ

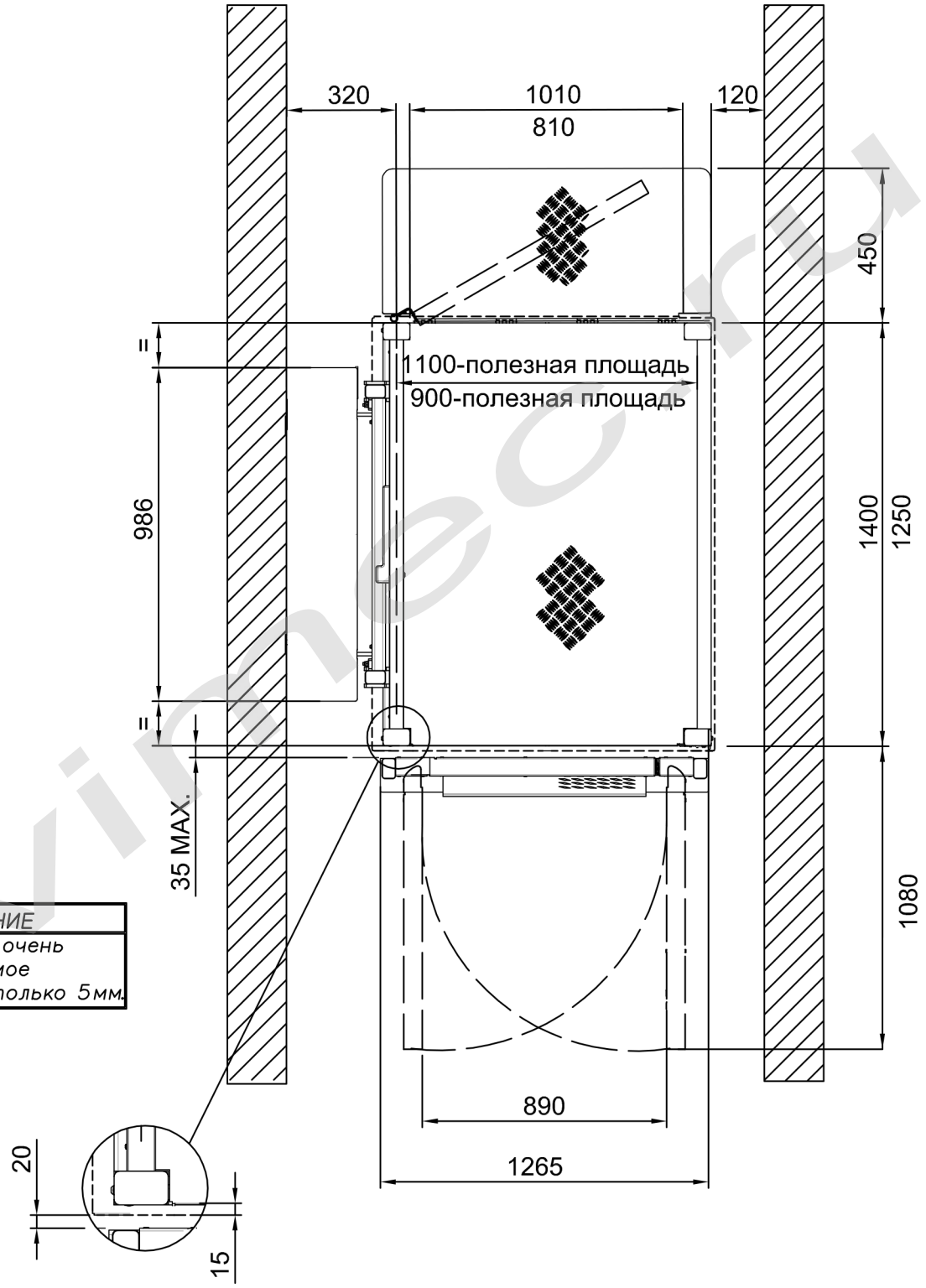

ВНИМАНИЕ

Размеры шахты очень важны. Допустимое отклонение – только 5мм.

vimec.ru

DATA	CODICE	REV.
19/01/16	8683600	E

ТЕХНИЧЕСКИЕ ХАРАКТЕРИСТИКИ

Грузоподъемность	Мощность	Напряжение линии	Вспомогательное напряжение питания	Скорость
400 [daN]	2,2 [kW]	230 AC [V–mon.]	24 [V–DC]	[2.4 m/min.]

Данные являются приблизительными и необязательными.
Компания оставляет за собой право на внесение любых изменений, которые будут признаны необходимыми.

Платформа подъемная S11

для Левой Модели - ЛМ

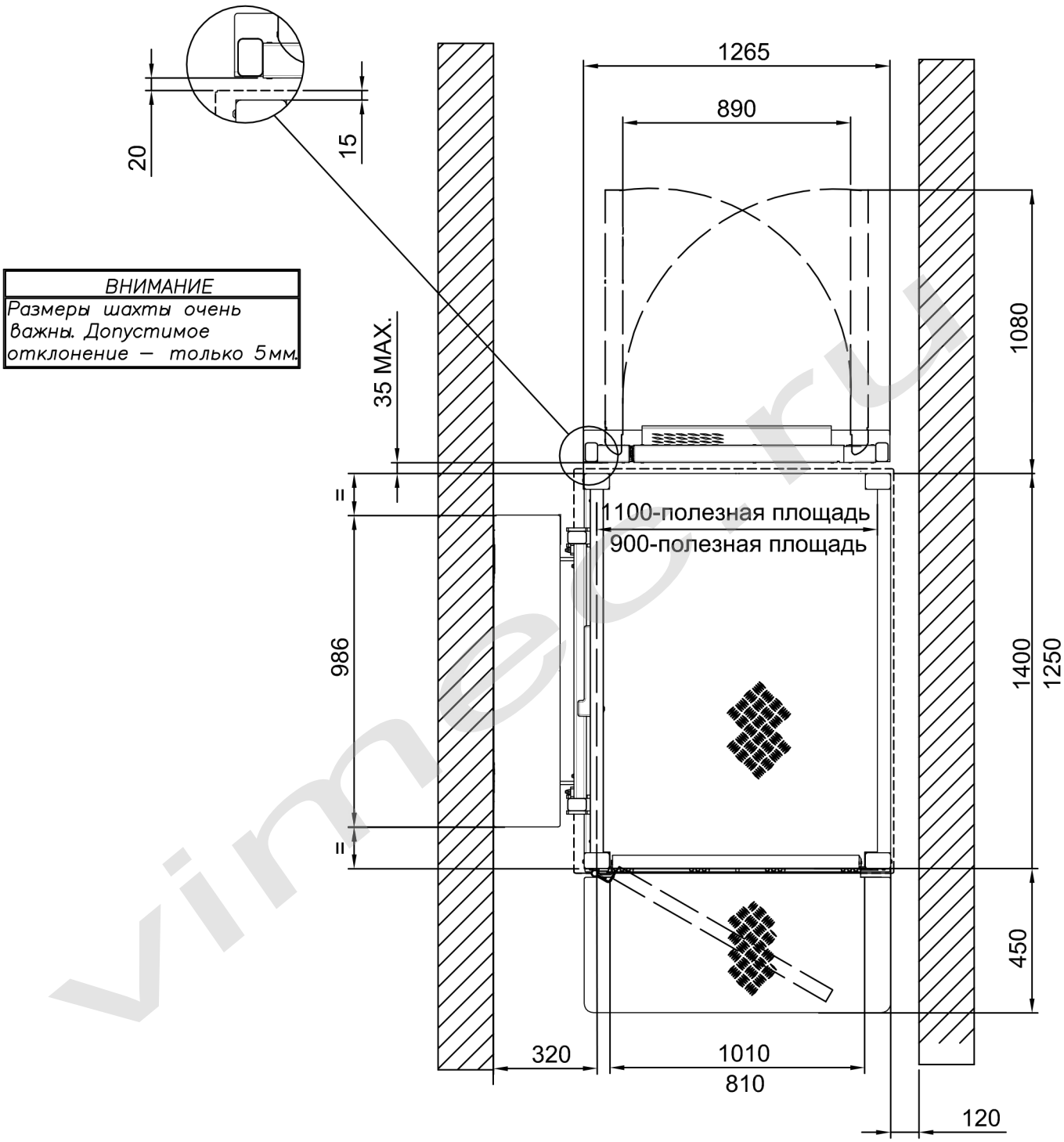

ВНИМАНИЕ
Размеры шахты очень важны. Допустимое отклонение – только 5мм.

vimec.ru

DATA	CODICE	REV.
19/01/16	8683600	E

ТЕХНИЧЕСКИЕ ХАРАКТЕРИСТИКИ

Грузоподъемность	Мощность	Напряжение линии	Вспомогательное напряжение питания	Скорость
400 [daN]	2,2 [kW]	230 AC [V–mon.]	24 [V–DC]	[2.4 m/min.]

Данные являются приблизительными и необязательными.
Компания оставляет за собой право на внесение любых изменений, которые будут признаны необходимыми.

Платформа подъемная S11

ЛМ -ПМ с выходом под углом 90°

ВНИМАНИЕ
Размеры шахты очень важны. Допустимое отклонение – только 5мм.

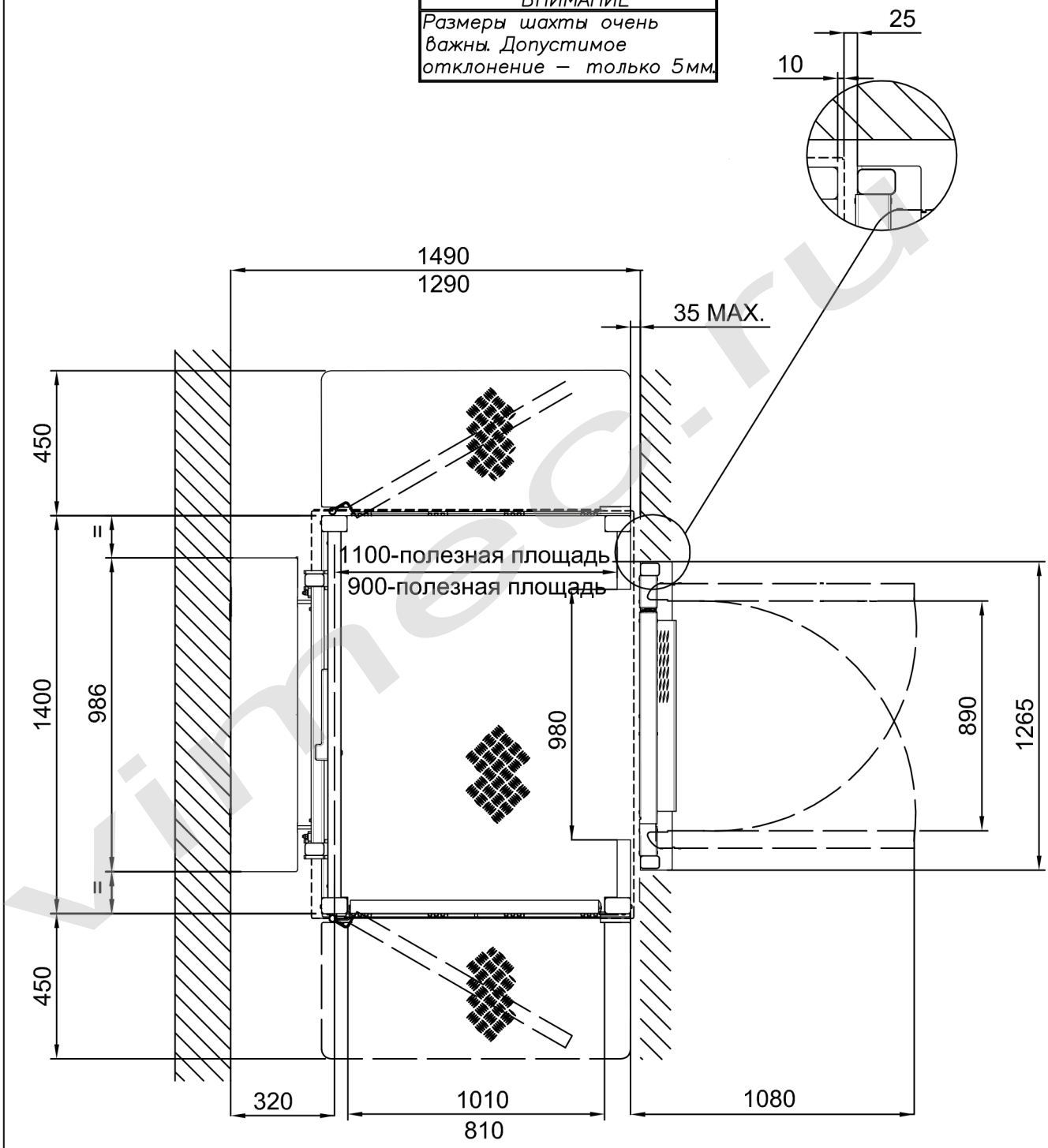

vimec.ru

DATA	CODICE	REV.
19/01/16	8683600	E

ТЕХНИЧЕСКИЕ ХАРАКТЕРИСТИКИ

Грузоподъемность	Мощность	Напряжение линии	Вспомогательное	Скорость
400 [daN]	2,2 [kW]	230 AC [V–mon.]	24 [V–DC]	[2.4 m/min.]

Данные являются приблизительными и необязательными.
Компания оставляет за собой право на внесение любых изменений, которые будут признаны необходимыми.

МЕТАЛЛОКАРКАСНАЯ ШАХТА

DX - SX

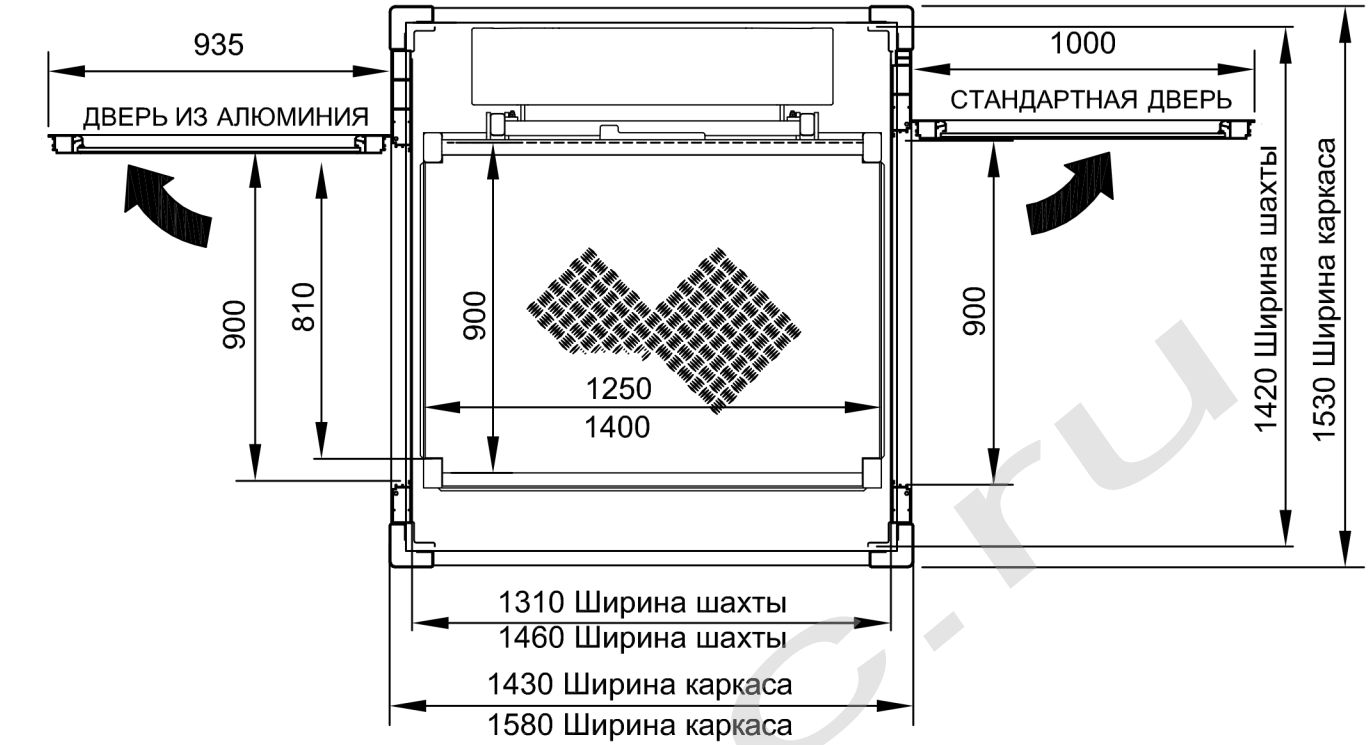

Vimec.ru

DATA	CODICE	REV.
19/01/16	8683600	E

ТЕХНИЧЕСКИЕ ХАРАКТЕРИСТИКИ

Грузоподъемность	Мощность	Напряжение линии	Вспомогательное	Скорость
400 [daN]	2,2 [kW]	230 AC [V–mon.]	24 [V–DC]	[2.4 m/min.]

Данные являются приблизительными и необязательными.
Компания оставляет за собой право на внесение любых изменений, которые будут признаны необходимыми.

Платформа подъемная S11

Без приямка

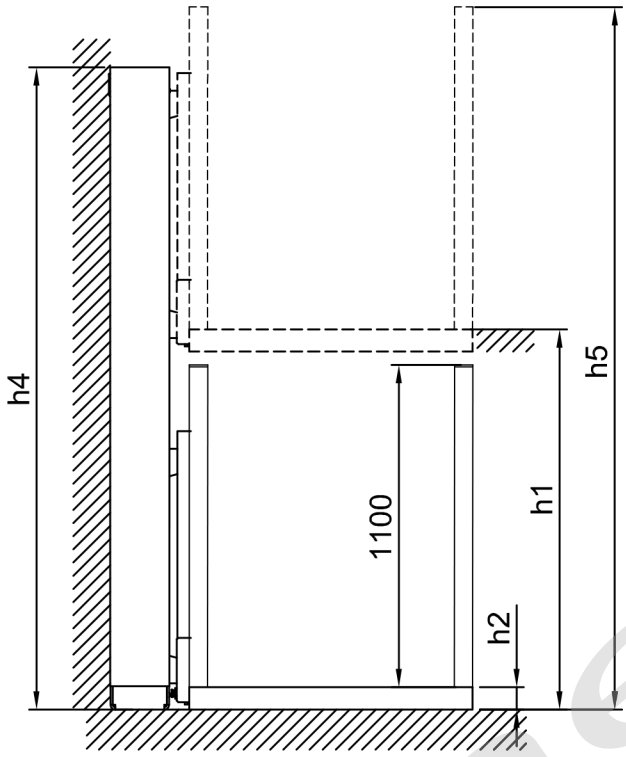

С приямком

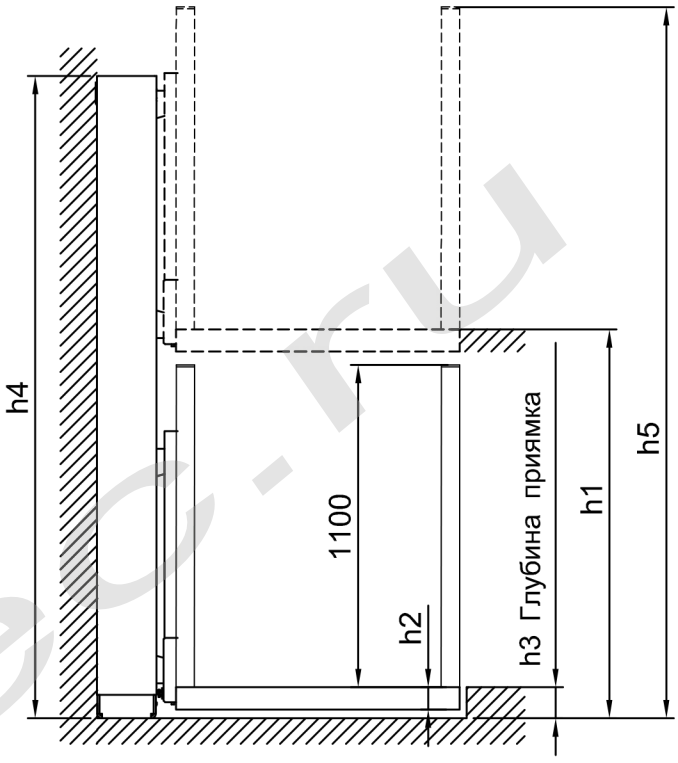

h1	1100	1600	2100	2600	2990
h2	65	65	65	65	65
h3	80	80	80	80	80
h4	2320	2820	3320	3820	4320
h5	2260	2760	3260	3760	4260

DATA	CODICE	REV.
19/01/16	8683600	E

ТЕХНИЧЕСКИЕ ХАРАКТЕРИСТИКИ

Грузоподъемность	Мощность	Напряжение линии	Вспомогательное	Скорость
400 [daN]	2,2 [kW]	230 AC [V–mon.]	24 [V–DC]	[2.4 m/min.]

Данные являются приблизительными и необязательными.
Компания оставляет за собой право на внесение любых изменений, которые будут признаны необходимыми.

vimec.ru

+ Расстояния между крепежными отверстиями

БЕТОННАЯ ШАХТА

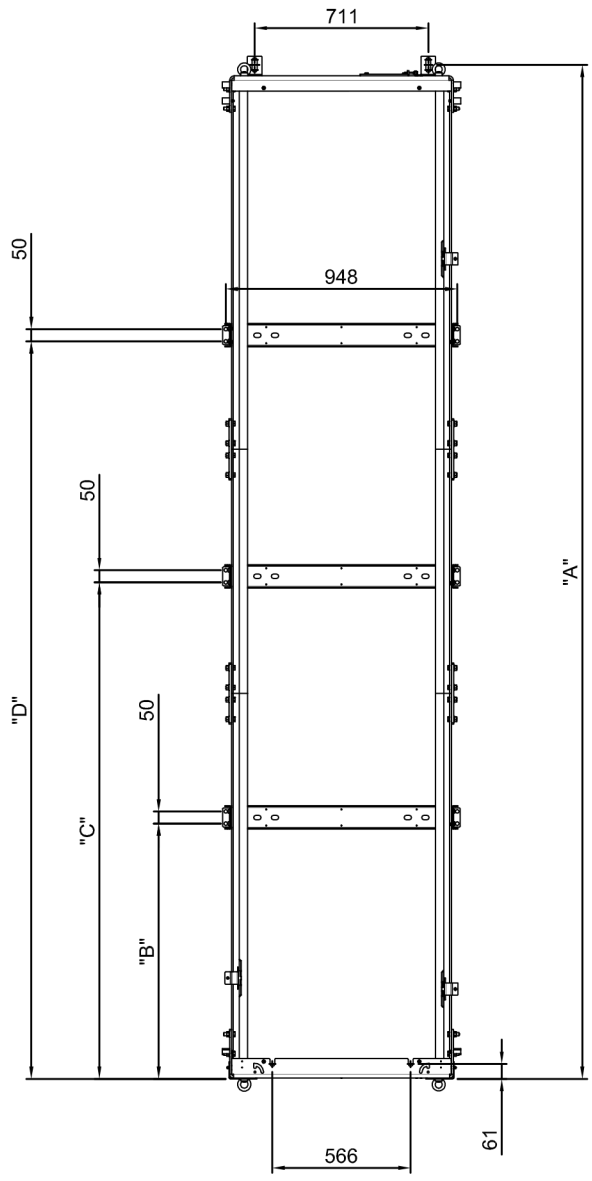

H	"A"	"B"	"C"	"D"
1100	2155	865	1235	/
1600	2655	865	1705	/
2100	3155	1035	2010	/
2600	3655	865	1705	2510
2990	4155	1045	2035	3020

МЕТАЛЛОКАРКАСНАЯ ШАХТА

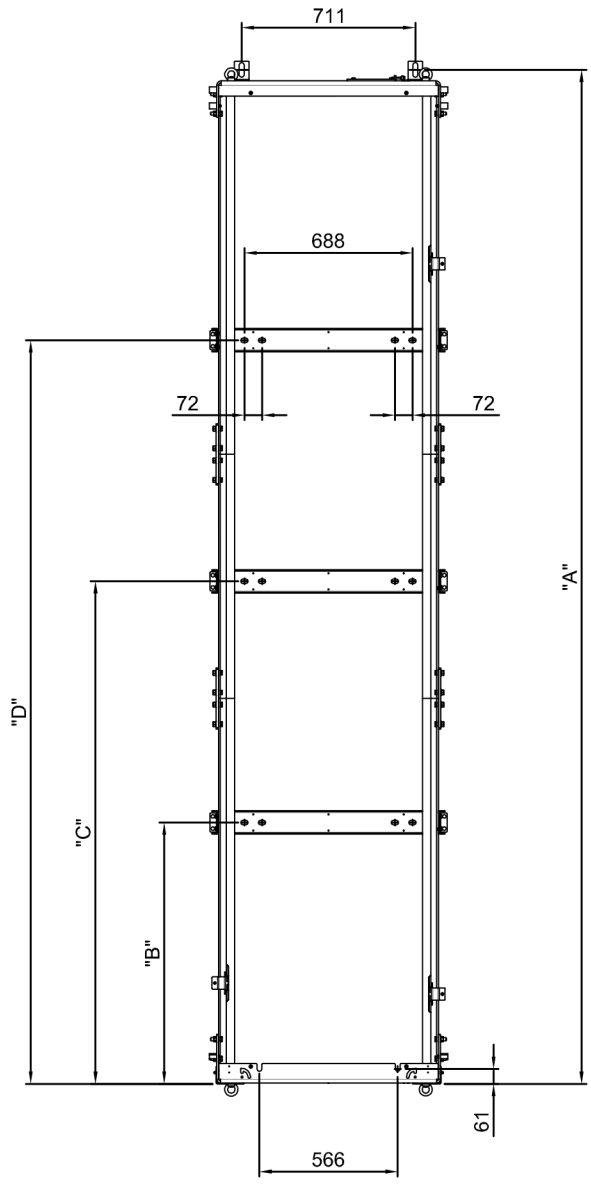

H	"A"	"B"	"C"	"D"
1100	2165	900	1270	/
1600	2665	900	1740	/
2100	3165	1070	2045	/
2600	3665	900	1740	2545
2990	4165	1080	2070	3055

DATA	CODICE	REV.
19/01/16	8683600	E

ТЕХНИЧЕСКИЕ ХАРАКТЕРИСТИКИ

Грузоподъемность	Мощность	Напряжение линии	Вспомогательное	Скорость
400 [daN]	2,2 [kW]	230 AC [V–mon.]	24 [V–DC]	[2.4 m/min.]

Данные являются приблизительными и необязательными.
Компания оставляет за собой право на внесение любых изменений, которые будут признаны необходимыми.

Схема монтажа гофрированного шланга
ЛМ - Левая Модель с выходом под углом 90°

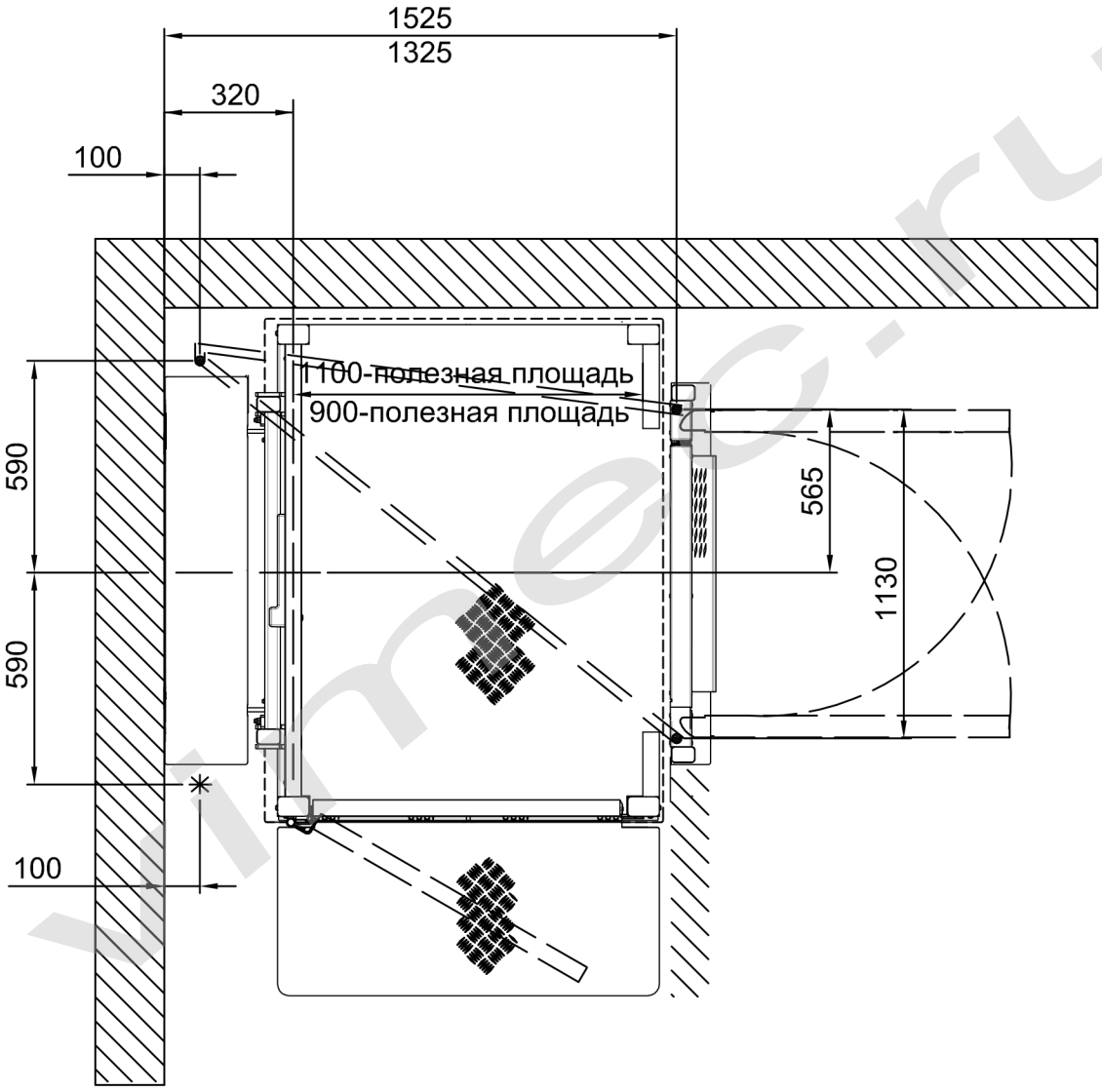

✳ силовой кабель

● диаметр отверстия для гофрированного шланга Ø 40

DATA	CODICE	REV.
19/01/16	8683600	E

ТЕХНИЧЕСКИЕ ХАРАКТЕРИСТИКИ

Грузоподъемность	Мощность	Напряжение линии	Вспомогательное	Скорость
400 [daN]	2,2 [kW]	230 AC [V–mon.]	24 [V–DC]	[2.4 m/min.]

Данные являются приблизительными и необязательными.
Компания оставляет за собой право на внесение любых изменений, которые будут признаны необходимыми.

vimec.ru

Схема монтажа гофрированного шланга для Правой Модели - ПМ

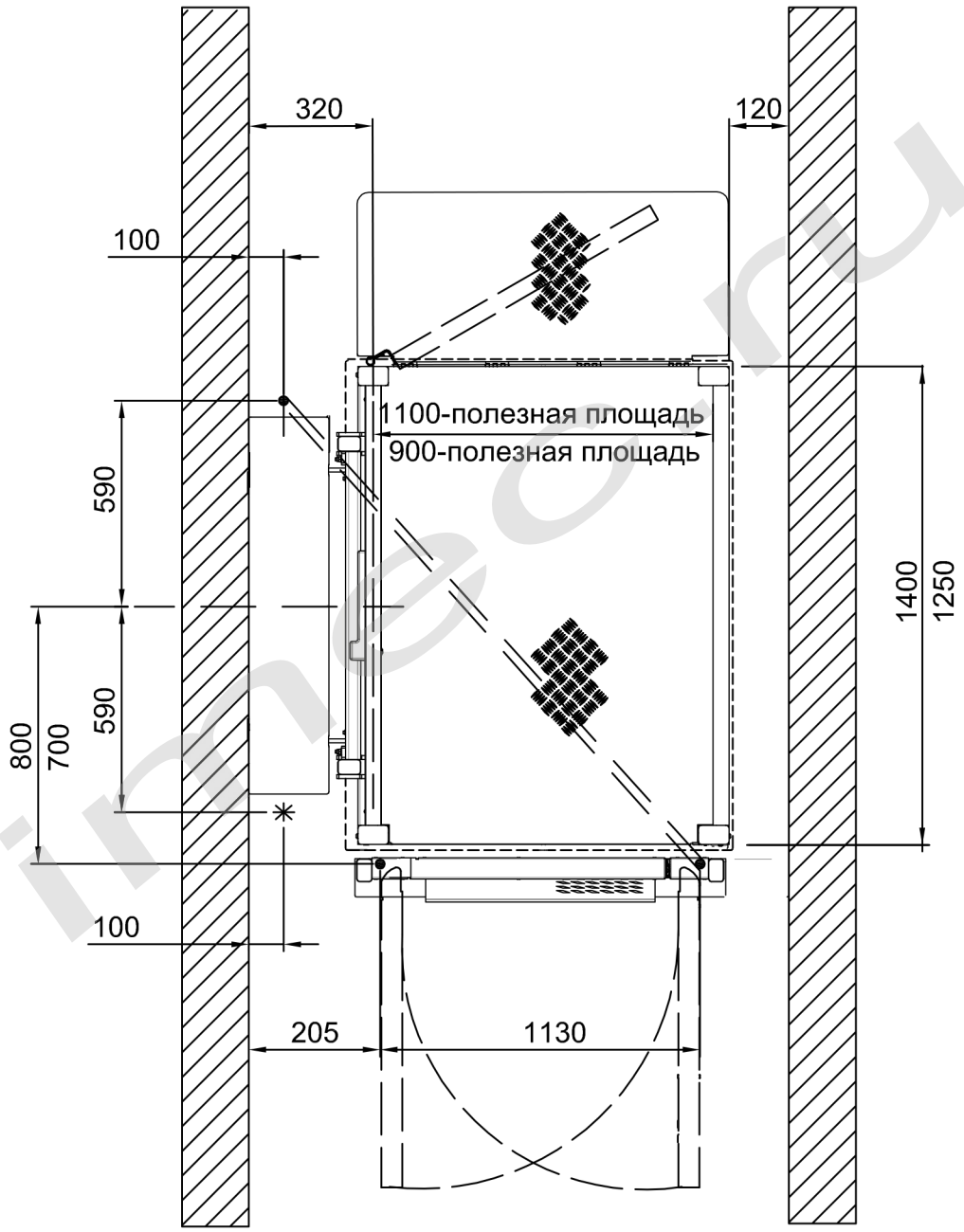

✳ силовой кабель

● диаметр отверстия для гофрированного шланга Ø 40

DATA	CODICE	REV.
19/01/16	8683600	E

ТЕХНИЧЕСКИЕ ХАРАКТЕРИСТИКИ				
Грузоподъемность	Мощность	Напряжение линии	Вспомогательное	Скорость
400 [daN]	2,2 [kW]	230 AC [V–mon.]	24 [V–DC]	[2.4 m/min.]

Данные являются приблизительными и необязательными.
Компания оставляет за собой право на внесение любых изменений, которые будут признаны необходимыми.

Схема монтажа гофрированного шланга для Левой Модели - ЛМ

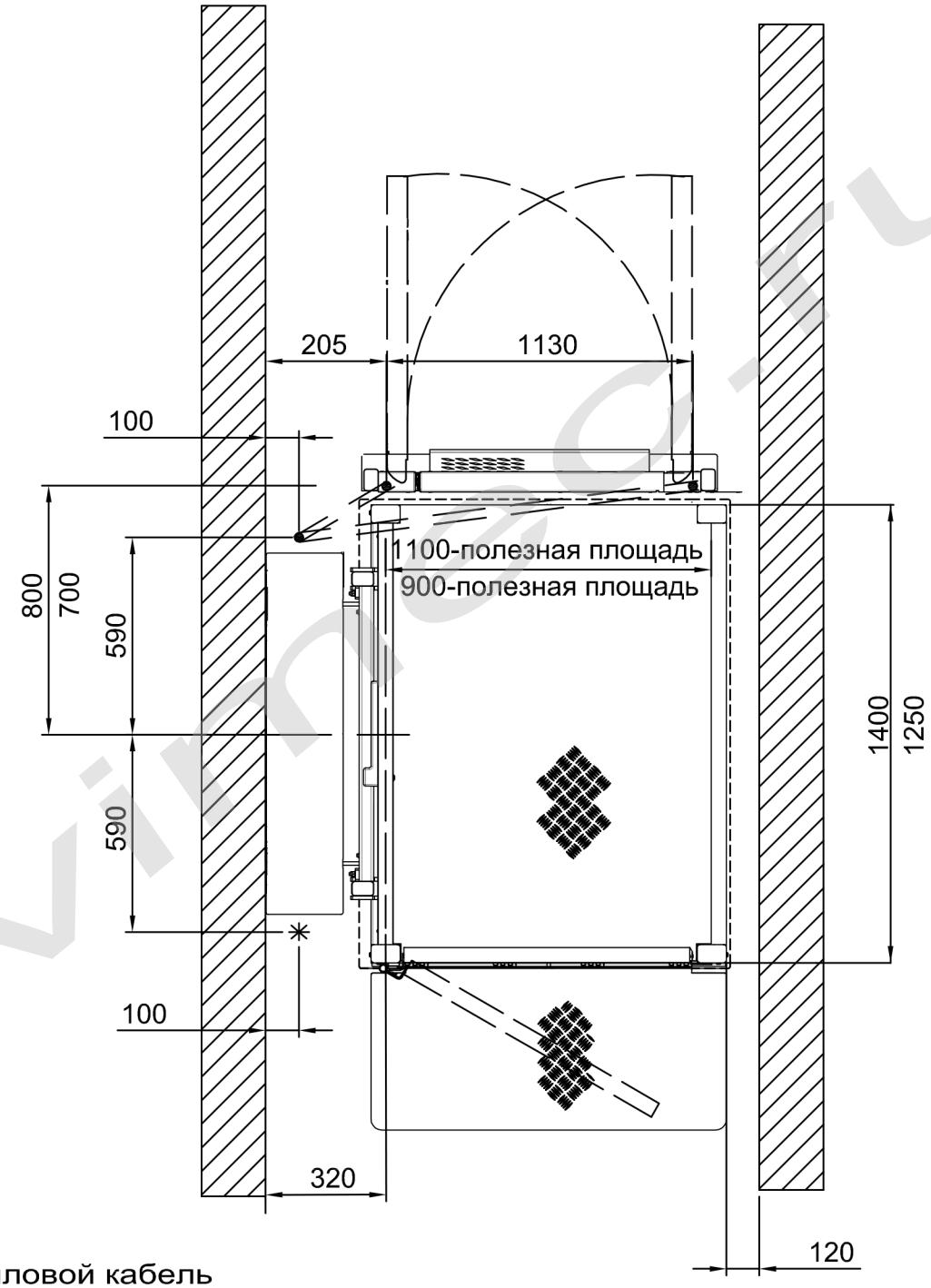

✳ силовой кабель

● диаметр отверстия для гофрированного шланга Ø 40

DATA	CODICE	REV.
19/01/16	8683600	E

ТЕХНИЧЕСКИЕ ХАРАКТЕРИСТИКИ

Грузоподъемность	Мощность	Напряжение линии	Вспомогательное	Скорость
400 [daN]	2,2 [kW]	230 AC [V–mon.]	24 [V–DC]	[2.4 m/min.]

Данные являются приблизительными и необязательными.
Компания оставляет за собой право на внесение любых изменений, которые будут признаны необходимыми.

vimec.ru

Платформа подъемная S11

Схема монтажа гофрированного шланга ЛМ- ПМ с выходом под углом 90°

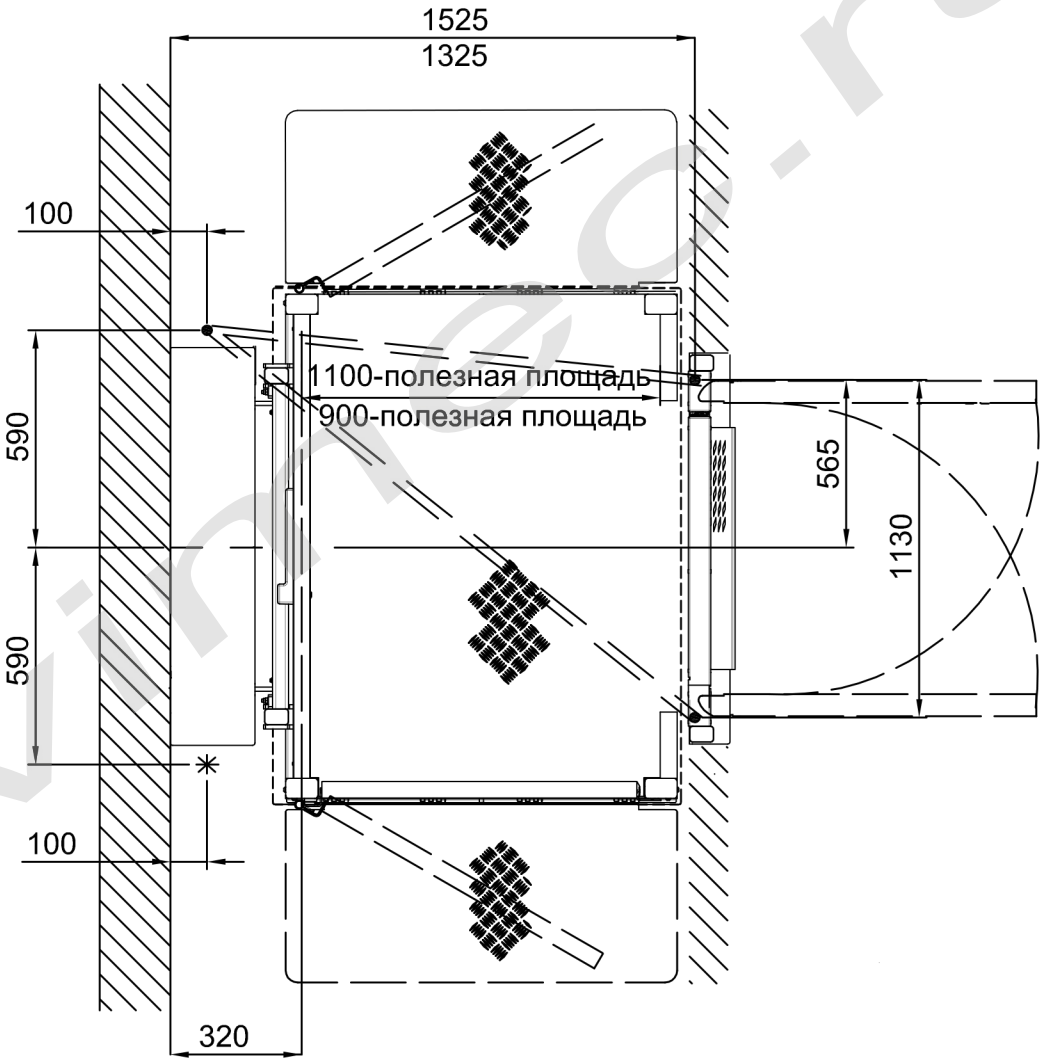

✳ силовой кабель

● диаметр отверстия для гофрированного шланга Ø 40

DATA	CODICE	REV.
19/01/16	8683600	E

ТЕХНИЧЕСКИЕ ХАРАКТЕРИСТИКИ

Грузоподъемность	Мощность	Напряжение линии	Вспомогательное	Скорость
400 [daN]	2,2 [kW]	230 AC [V–mon.]	24 [V–DC]	[2.4 m/min.]

Данные являются приблизительными и необязательными.
Компания оставляет за собой право на внесение любых изменений, которые будут признаны необходимыми.

vimec.ru