DOLCE VITA

Vimec

Качество жизни с Vimec

Больше никакого беспокойства ...

Добро пожаловать в комфортную жизнь с Dolce Vita

Откройте для себя удовольствие жизни и свободу движения в вашем доме!

Ваш дом – это самое ценное и прекрасное в жизни: Ваша семья, воспоминания, комфорт и уют. Ваш дом - это то, куда вы возвращаетесь каждый день. Чувствуйте себя комфортно и независимо всегда, и делитесь с близкими положительными эмоциями без ограничений.

VIMEC DOLCE VITA это кресло, которое позволит преодолевать лестницы легко и безопасно.

Измените свою жизнь, не изменяя свой дом.

Посещают ли вас неприятные мысли о предстоящем спуске или подъеме по лестнице? Выбирайте кресло для лестницы **Vimec Dolce Vita** и продолжайте заниматься любимыми делами: ваши хобби, дети, внуки. Независимость передвижения в своем доме — это то, что поможет вам вновь почувствовать вкус к жизни и ощутить радость свободы.

Vimec Dolce Vita разработано с тщательностью и надеждой, что вы будете пользоваться нашим креслом каждый день. Dolce Vita это не только безопасность и надежность. **Dolce Vita** – это современный лаконичный дизайн, который придаст дополнительную благоустроенность и привлекательность вашему дому.

Всегда элегантное, безопасное и надежное кресло Vimec Dolce Vita

Максимальная гибкость и минимум пространства.

Vimec Dolce Vita может быть установлено как внутри, так и снаружи лестницы. Кресло легко устанавливается даже на самую узкую лестницу, не мешая проходу, за счет складывающегося сиденья и подножки одним легким касанием. Вы можете выбрать цвет кресла в соответствии со стилем вашего интерьера или личным предпочтением.

БЕЗОПАСНОСТЬ И КОМФОРТ ДЛЯ ВСЕХ

Подставка для ног, с покрытием из нескользящего материала, оснащена датчиками безопасности, которые гарантируют остановку кресла при соприкосновении с препятствием на пути. Для удобства посадки/высадки, сиденье возможно повернуть на 75°. Мягкий старт и остановка делают поездку комфортной и безопасной.

Лучшие решения для вас

Каждый человек создает и обустраивает свой дом в соответствии с личным вкусом и индивидуальными потребностями. И зачастую это могут быть особые потребности, которые должны быть удовлетворены.

С 1980 года Vimec разрабатывает, производит и устанавливает уникальные индивидуальные решения для повышения качества жизни людей. Наши технические специалисты являются профессионалами в своей сфере и всегда готовы поделиться опытом, подобрать лучшее решение для клиента, помогая сделать вашу жизнь более комфортной и независимой.

Довольные и счастливые клиенты – самая большая наша награда!

VIMEC DOLCE VITA

СЛОНОВАЯ КОСТЬ | КРАСНЫЙ | КОРИЧНЕВЫЙ

Кресло доступно в 3-х цветах и выполнено из искусственной кожи.

Направляющую можно заказать в любом цвете (RAL), который наиболее соответствует мебели и интерьеру, сохраняя сдержанность и элегантность вашего дома.

В качестве дополнительной опции возможна установка кресельного подъемника на улице.

ОСТАНОВКА НА НИЖНЕМ ЭТАЖЕ

ТЕХНИЧЕСКАЯ ИНФОРМАЦИЯ

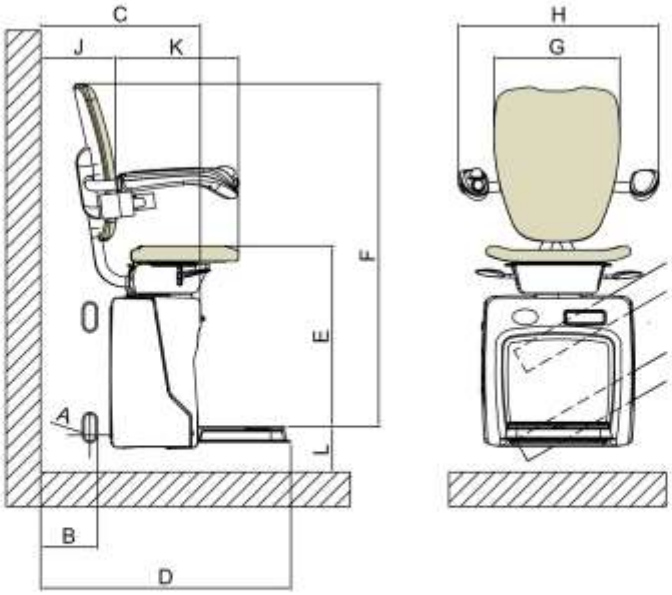

Питание:	**220 В**
Скорость (мах):	0,15 м/сек
Время работы:	15 поездок в течение 24 часов или 10 непрерывных поездок
Максимальная нагрузка:	130 кг

VIMEC DOLCE VITA

A	Размер направляющей (ширина/высота)	30/50 мм
B	Расстояние от стены до кресла со стороны установки	130 мм
C	Ширина кресла в сложенном состоянии	445 мм
D	Ширина кресла в разложенном состоянии	720 мм
E	Расстояние между сиденьем и подножкой	530 мм
F	Расстояние от верхней точки подножки до верхней точки спинки сиденья	1080 мм
G	Максимальная ширина спинки сиденья	380 мм
H	Расстояние между подлокотниками с внешней стороны	600 мм
J	Расстояние между стеной и спинкой сиденья с внешней стороны	195 мм
K	Глубина сиденья	365 мм
L	Расстояние между верхней точкой подножки и полом	90 мм

* Данные указаны в качестве ознакомительной информации. Vimec оставляет за собой право вносить изменения в технические данные оборудования.

MADE IN ITALY

ОПЫТ
ЭЛЕГАНТНОСТЬ
КОМФОРТ
www.vimec.ru

Выбирайте VIMEC DOLCE VITA потому что...

Оно создано специально для вас.

Это лучшее соотношение цена/качество,

не имеющее аналогов.

Профессиональные консультанты Vimec являются квалифицированными специалистами, которые помогут вам с выбором, чтобы вы получали настоящее удовольствие от пользования креслом Dolce Vita.

Более 150 000 успешно реализованных проектов по всему миру являются нашей лучшей рекомендацией и гарантией качества для вас.

Комфорт и безопасность клиентов - наша главная задача.

ПУЛЬТ УПРАВЛЕНИЯ

РЕМЕНЬ БЕЗОПАСНОСТИ

ДЖОЙСТИК

ПОВТОРОТНЫЙ РЫЧАЖОК

MADE IN ITALY

COMPANY
WITH QUALITY SYSTEM
CERTIFIED BY DNV
= UNI EN ISO 9001/2008 =

Приобрести оборудование Vimec в России:

125424, Москва, Волоколамское шоссе, д.73
Звонки по России: 8 (800) 555-99-81
Звонки по Москве и области: 8 (495) 517-04-02
www.vimec.ru
info@vimec.ru

labirinto.net

Гарантийное обслуживание.

Гамма продукции Vimec

Пассажирские подъемники для инвалидов, лифты для частных домов и коттеджей, наклонные и вертикальные платформы для инвалидов, мобильные ступенькоходы.

www.vimec.biz

Представительства Vimec: Москва (Россия), Мадрид (Испания), Лондон (Англия), Авиньен (Франция), Варшава (Польша).